SYSTEM ROLETY ZEWNĘTRZNEJ - IT2000

Przekrój i wykaz części

1 – Prowadnica pojedyncza, XX – kolor	**PP-53-XX**
2 – Prowadnica podwójna, XX-kolor	**PPD-79-XX**
3 – Klapa rewizyjna 137, XX-kolor	**KR 137/XX**
Klapa rewizyjna 165, XX-kolor	**KR 165/XX**
Klapa rewizyjna 180, XX-kolor	**KR 180/XX**
Klapa rewizyjna 205, XX-kolor	**KR 205/XX**
4 – Skrzynka góra 137	**SK-137G INTERMO**
Skrzynka góra 165	**SK-165G INTERMO**
Skrzynka góra 180	**SK-180G INTERMO**
Skrzynka góra 205	**SK-205G INTERMO**
5 – Bok skrzynki 137lewy, XX-kolor	**BS-137-XX-L INTERMO**
Bok skrzynki 137prawy, XX-kolor	**BS-137-XX-R INTERMO**
Bok skrzynki 165 lewy, XX-kolor	**BS-165-XX-L INTERMO**
Bok skrzynki 165 prawy, XX-kolor	**BS-165-XX-R INTERMO**
Bok skrzynki 180 lewy, XX-kolor	**BS-180-XX-L INTERMO**
Bok skrzynki 180 prawy, XX-kolor	**BS-180-XX-R INTERMO**
Bok skrzynki 205 lewy, XX-kolor	**BS-205-XX-L INTERMO**
Bok skrzynki 205 prawy, XX-kolor	**BS-205-XX-L INTERMO**
6 – Listwa tynkowa mała, XX-kolor	**LT MAŁA 20 XX**
Listwa tynkowa duża, XX-kolor	**LT DUŻA 20 XX**
6A – Listwa tynkowa duża, XX-kolor	**LT MAŁA 30 XX**
Listwa tynkowa duża, XX-kolor	**LT DUŻA 30 XX**
7 – Koło nawojowe 137	**KNO-40-137**
Koło nawojowe 150	**KNO-40-150**
Koło nawojowe 165	**KNO-40-165**
Koło nawojowe 180 oraz 205	**KNO-40-205**
8 – Pancerz PA-39, xxx kolor	**PA-39-XXX**
Pancerz PA-45, xxx kolor	**PA-45-XXX**
9 – Listwa dolna 37 z uszczelką, XX-kolor	**LD-37-XX**
10 – Listwy dystansowe 137, XX-kolor	**LDYS-137/XX**
Listwy dystansowe 165, XX-kolor	**LDYS-165/XX**
Listwy dystansowe 180, XX-kolor	**LDYS-180/XX**
Listwy dystansowe 205, XX-kolor	**LDYS-205/XX**
11 – Rura nawojowa oktagonalna 40	**SW-40**
12 – Pierścień zwiększający na rurę 40	**PZ 40-50**
13 – Wieszak stalowy	**WS-37/40-170**
14 – Obsadka do rury 40	**OBS-40**
15 – Łożysko do obsadek	**LO 28/12**
16 – Ślizgacz profilu w prowadnicy, XX-kolor	**SPP-XX**
17 – Ogranicznik, XX-kolor	**P-53-XX**
18 – Zatyczka PCV do prowadnicy, XX-kolor	**Z-PP/PK-XX**
19 – Mechanizm korbowy ACE 1-11do 32kg	**ACE1-11**
Mechanizm korbowy ACE 1-8 do 22kg	**ACE-1-8**
20 – Obsadka 40 do mechanizmu ACE	**OBS-40-ACE**
Obsadka 60 do mechanizmu ACE	**OBS-60-ACE**
21 – Kardan 90 z korbą 1500mm Biały	**KRH-90/1500 02**
Kardan 90 z korbą 1500mm Ciemny brąz	**KRH-90/1500 08**
22 – Prowadnica linki	**PRS-250-PR**
23 – Sprężyna do prowadzenia linki 25cm	**PRS-250-SPR**
Sprężyna do prowadzenia linki 50cm	**PRS-500-SPR**
24 – Gumowe wyprowadzenie linki	**GWL**
25 – Zwijacz linki 5m, XX-kolor	**ZL-5M-XX**
Zwijacz linki 11m, XX-kolor	**ZL-11M-XX**
26 – Płytka pod sprężynę	**P-SPR**
27 – Sprężynowy mechanizm podnoszenia do rury nawojowej 40, udźwig-XX	**SPR-40-XX**
Sprężynowy mechanizm podnoszenia do rury nawojowej 60, udźwig-XX	**SPR-60-XX**
28 – Zamek baskwilowy, kolor: biały	**ZB-02**
Zamek baskwilowy, kolor: XX	**ZB-XX**
29 – Bufor listwy dolnej, kolor: XX	**BF-XX**
Zatyczka bufora listwy dolnej	**BF-ZAT**
30 – Uchwyt listwy dolnej	**U-101**
31 – Wieszak blokujący 2-ctonowy do rury 40	**WB3-40-RAMIĘ**
Wieszak blokujący 2-ctonowy do rury 60	**WB3-60-RAMIĘ**
32 – Pierścienie wieszaka blokującego do rury 40	**WB3-40-PIERŚĆ**
Pierścienie wieszaka blokującego do rury 60	**WB3-60-PIERŚĆ**
33 - Napęd do rury nawojowej 40 moc: XX	**S-40/XX**
Napęd do rury nawojowej 60 moc: XX	**S-60/XX**
34 - Napęd do rury nawojowej 40 z radiem moc:XX	**S-40/XX R**
Napęd do rury nawojowej 60 z radiem moc:XX	**S-60/XX R**
35 – Płytka pod mechanizm ACE	**P-ACE**
36 – Ślizgacz profilu w prowadnicy podwójnej	**SPD**
37 – Zatyczka prowadnicy podwójnej, kolor: XX	**P-79-XX**
38 – Pancerz PA-39, 1-bez perforacji, XX-kolor	**PA-39-1XX**
Pancerz PA-45, 1-bez perforacji, XX-kolor	**PA-45-1XX**
39 – Podkładka z kapturkiem, XX-kolor	**PPK-XX**
40 – Wieszak stalowy 170 ALU	**WS-37/40-170 ALU**
41 - Prowadnica taśmy z rurką, XX-kolor	**PTR-XX**
42 - Zwijacz taśmy 5m, XX-kolor	**ZT-5M-XX**
Zwijacz taśmy 11m, XX-kolor	**ZT-11M-XX**
43 - Zatyczka profilu PA-39	**APA-39**
44 – Zatyczka listwy dolnej	**ZLD**
45 – Uchwyt moskitiery w rolecie zewnętrznej	**M-RZ-040**
46 – Sprężyna moskitiery w rolecie zewnętrznej	**M-RZ-200**
47 – Moskitiera szara na rurce FI23 1,7	**MOS-SZARA FI23 1,7**
Moskitiera szara na rurce FI23 2,3	**MOS-SZARA FI23 2,6**
48 – Hamulec moskitiery w rolecie zewnętrznej	**M-RZ-210**
49 – Listwa dolna do moskitiery, XX-kolor	**LDM-41x8 CH XX**
50 – Uchwyt listwy dolnej moskitiery, XX-kolor	**M-RW-080-XX**
51 – Uchwyt sznurkowy moskitiery, XX-kolor	**M-RW-070-XX UCHWYT**
52 – Zasuwka listwy dolnej moskitiery, XX-kolor	**M-RW-170-XX**
53 – Zaczep zasuwki w prowadnicy	**M-RW-180**
54 – Prowadnica podwójna do ALU do moskitiery, XX-kolor	**PPDM-53-XX**
55 – Zatyczka do prowadnic aluminiowych PPDM-53, XX-kolor	**P-53M-XX**
56 – Ślizgacz profilu w prowadnicy do moskitiery lewy, XX-kolor	**SPPM-XX L NOWY**
Ślizgacz profilu w prowadnicy do moskitiery prawy, XX-kolor	**SPPM-XX P NOWY**
57 – Uszczelka listwy dolnej moskitiery	**SP-5,5x25**
58 – Blokada zasuwki w listwie dolnej	**M-RW-200**
59 – Sprężyna zasuwki	**M-RN-070**
60 – Uchwyt do mocowania korby	**U-KRD**
61 - Redukcja 40/60	**RED 40-60**
62 – Pierścień zwiększający na rurę 60	**PZ 60-70**
63 – Obsadka do rury 60	**OBS-60**
64 – Rura nawojowa oktagonalna 60	**SW-60**

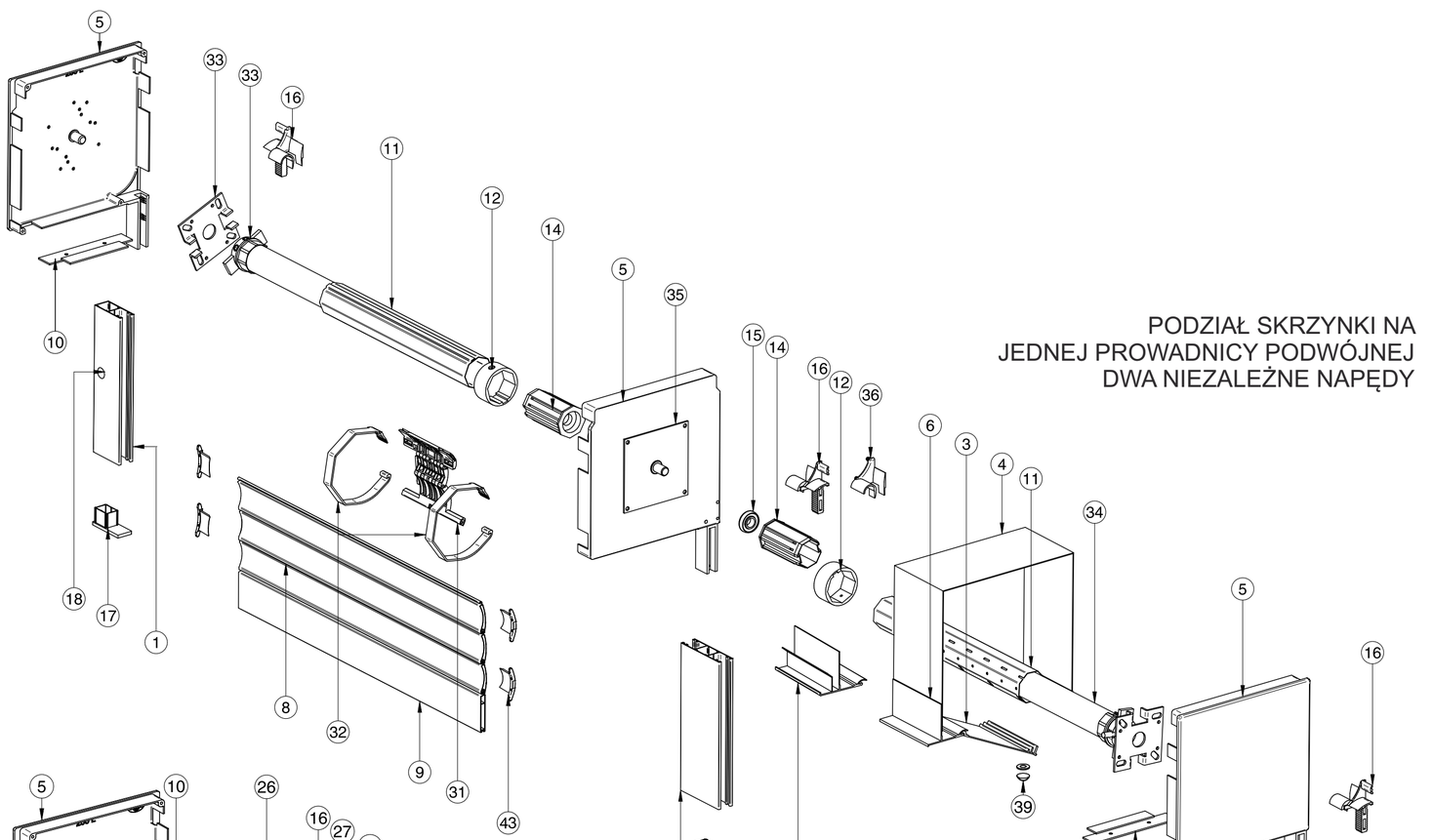

PODZIAŁ SKRZYNKI NA
JEDNEJ PROWADNICY PODWÓJNEJ
DWA NIEZALEŻNE NAPĘDY

NAPĘD: SILNIK

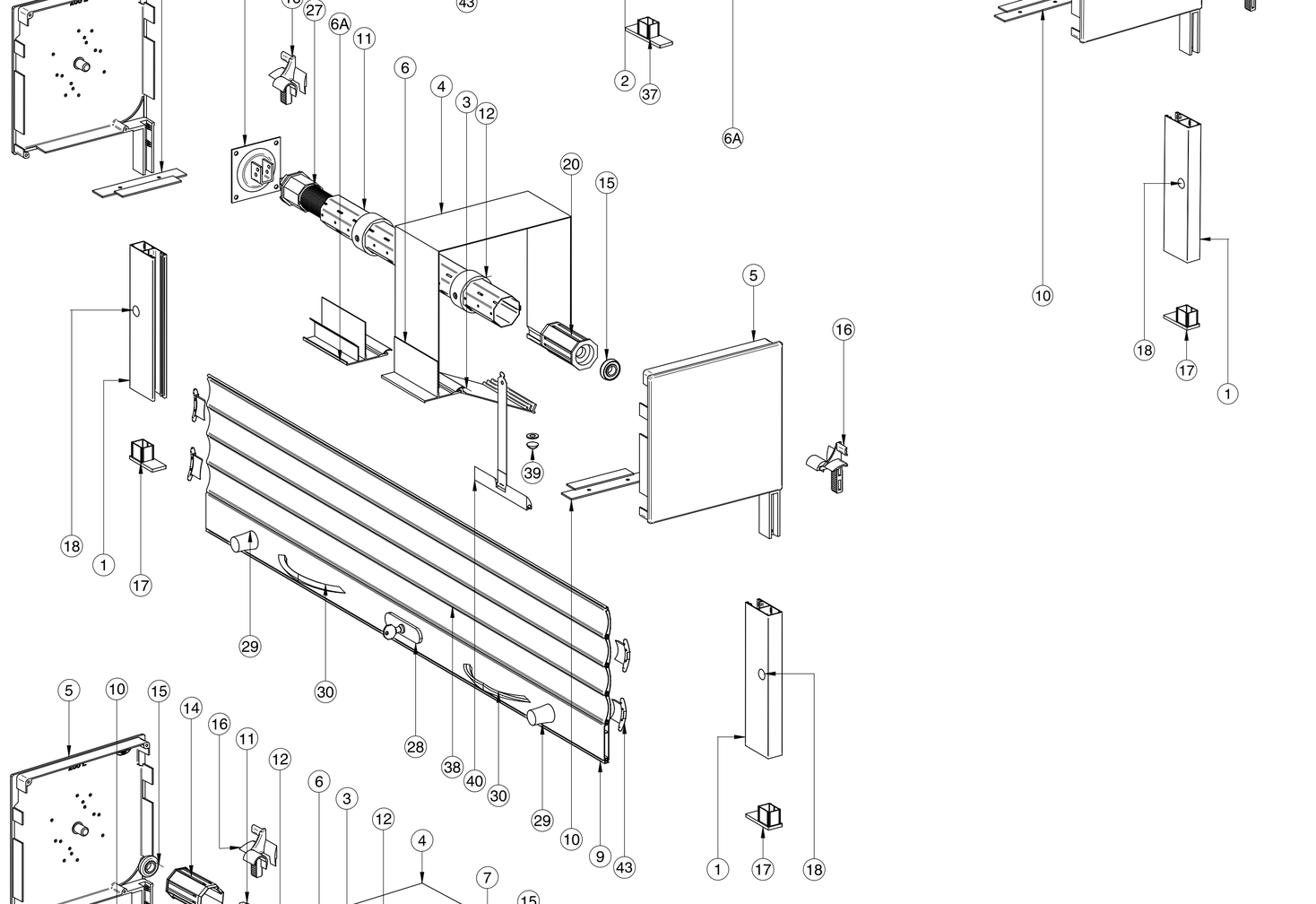

NAPĘD: SPRĘŻYNA

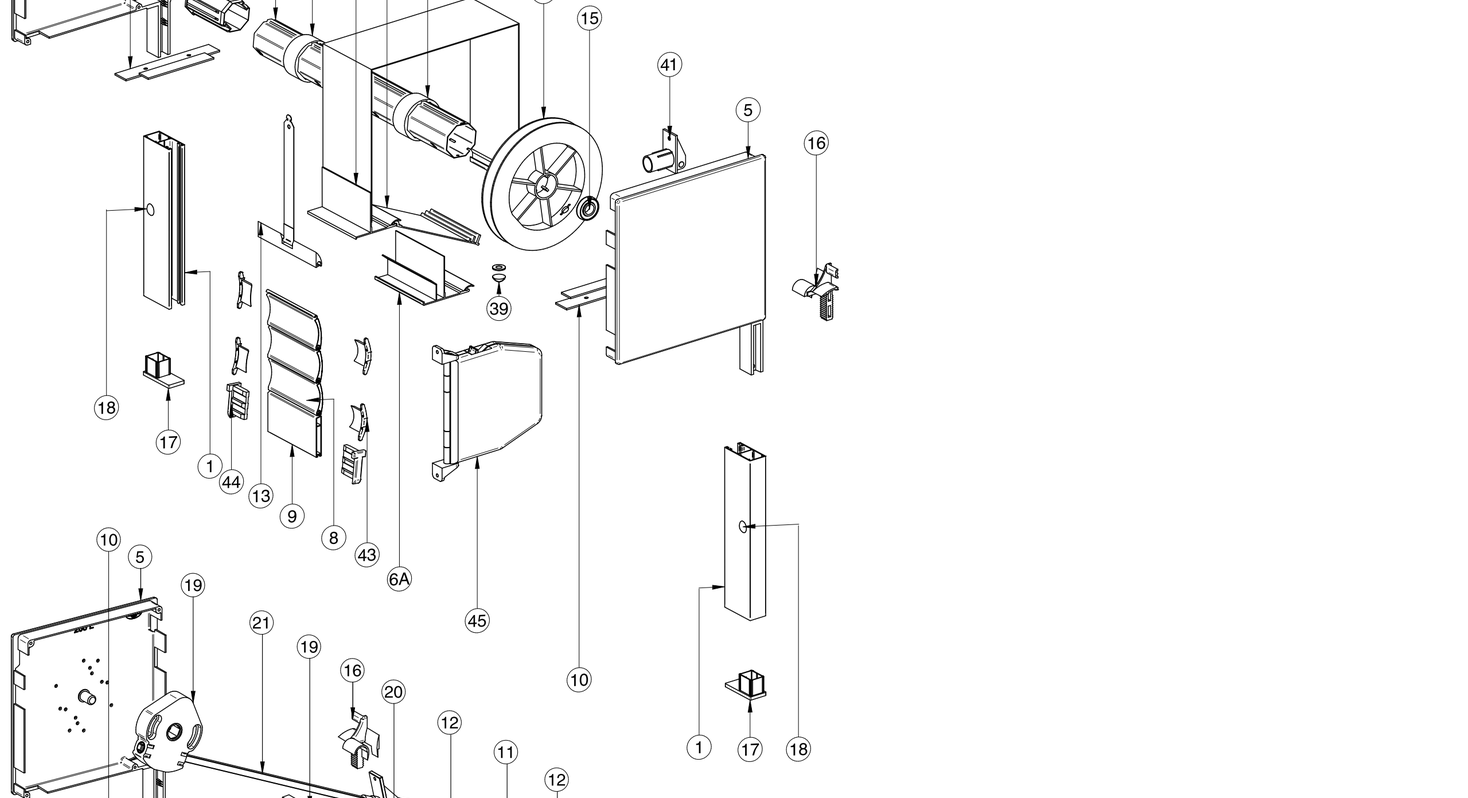

NAPĘD: TAŚMA

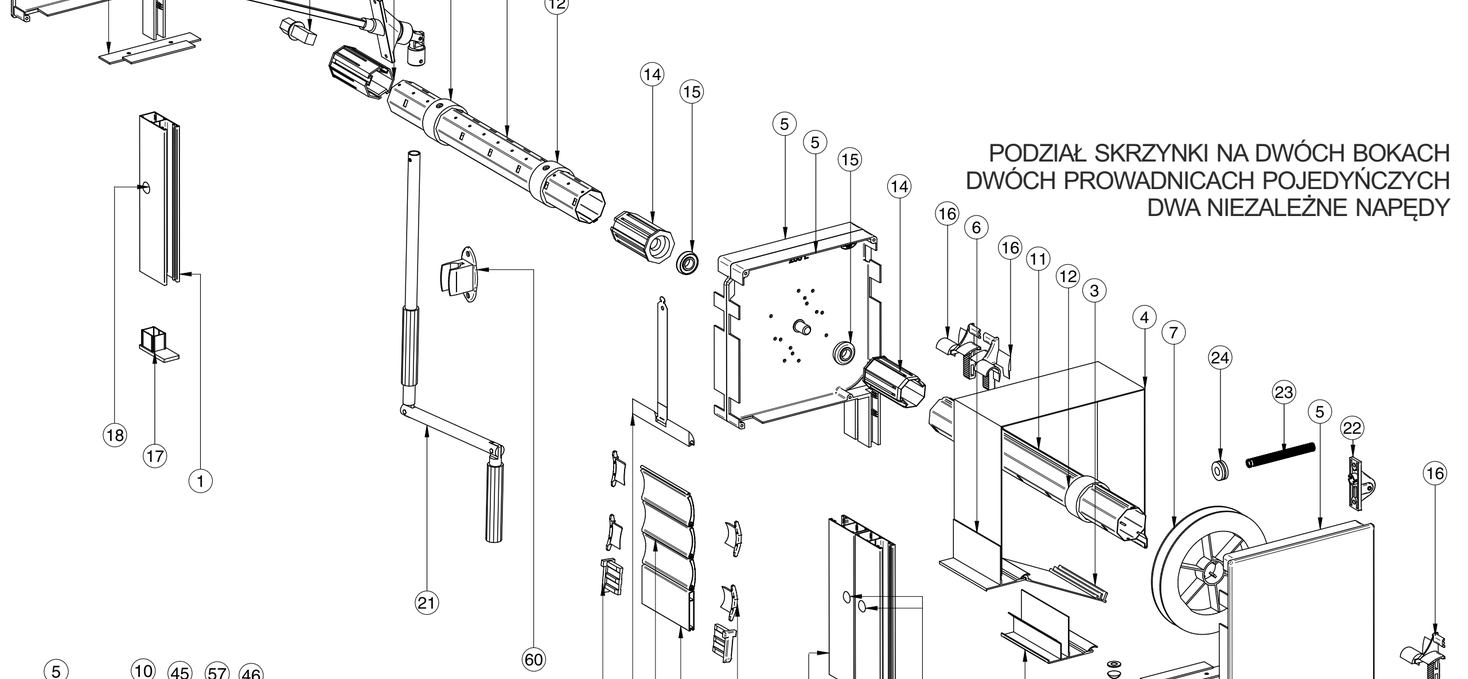

PODZIAŁ SKRZYNKI NA DWÓCH BOKACH
DWÓCH PROWADNICACH POJEDYŃCZYCH
DWA NIEZALEŻNE NAPĘDY

NAPĘD: KARDAN

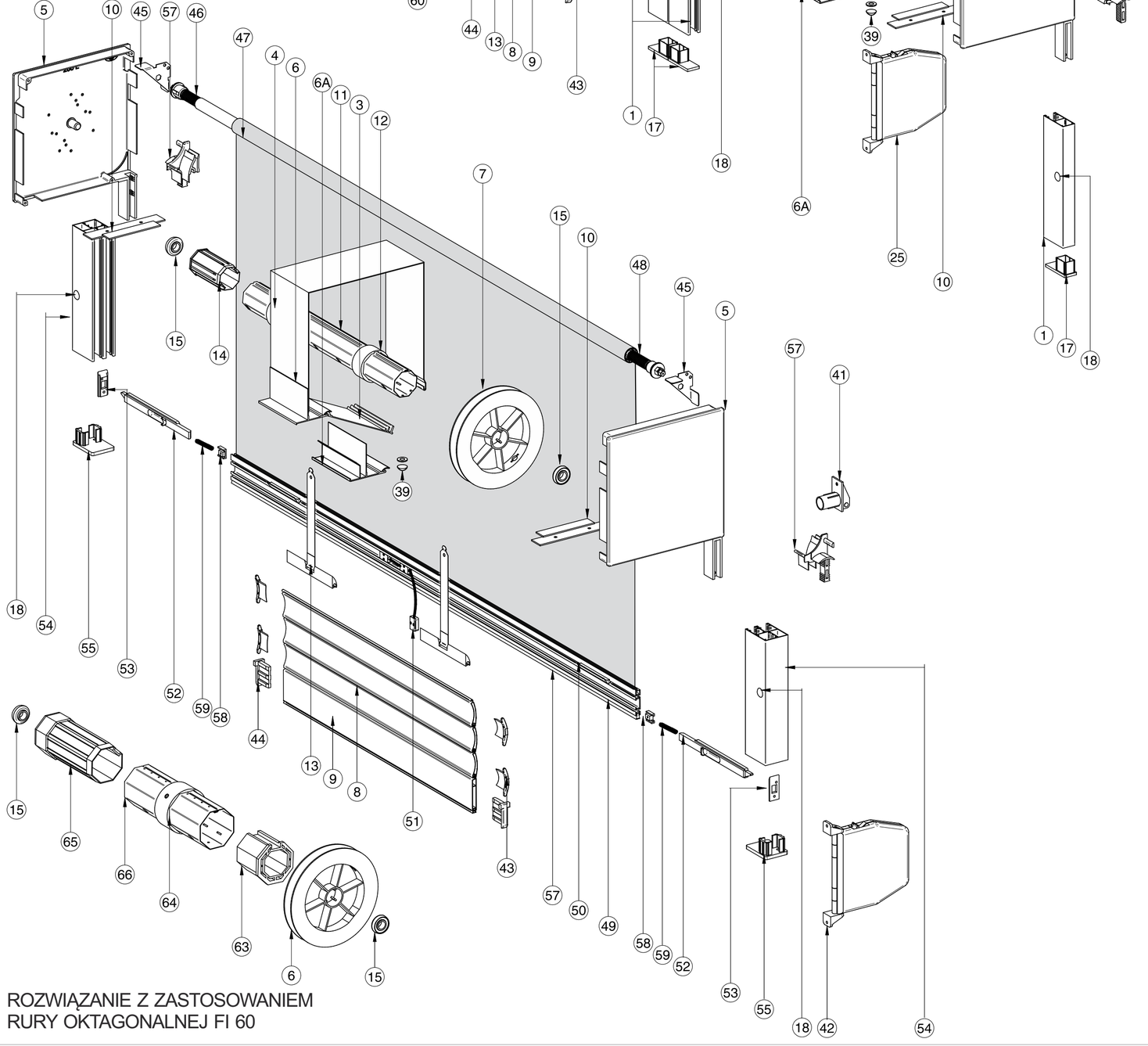

ROLETA Z MOSKITIERĄ

ROZWIĄZANIE Z ZASTOSOWANIEM
RURY OKTAGONALNEJ FI 60